Esquema de Montagem
Manual de Asamblea / Manual of Assembly

Avenida dos moveleiros, Nº 1580 Polo Moveiro - Canivete
Linhares - ES CEP: 29909 - 120 Tel.: (27) 3372 - 0270
www.mgmmoveis.com.br sac@mgmmoveis.com.br

Produto: Armário Hibisco 59 cm **Código / Code:** 9962
Producto / Product : Armario 59cm/ Sink closet 59cm

- ☐ Amêndoa / Branco
  Almendra / Blanco | Almond / White
- ☐ Amêndoa
  Almendra / Almond
- ☐ Amêndoa / Off White
  Almendra / Fuera de Blanco | Almond / Off White
- ☐ Branco
  Blanco / White

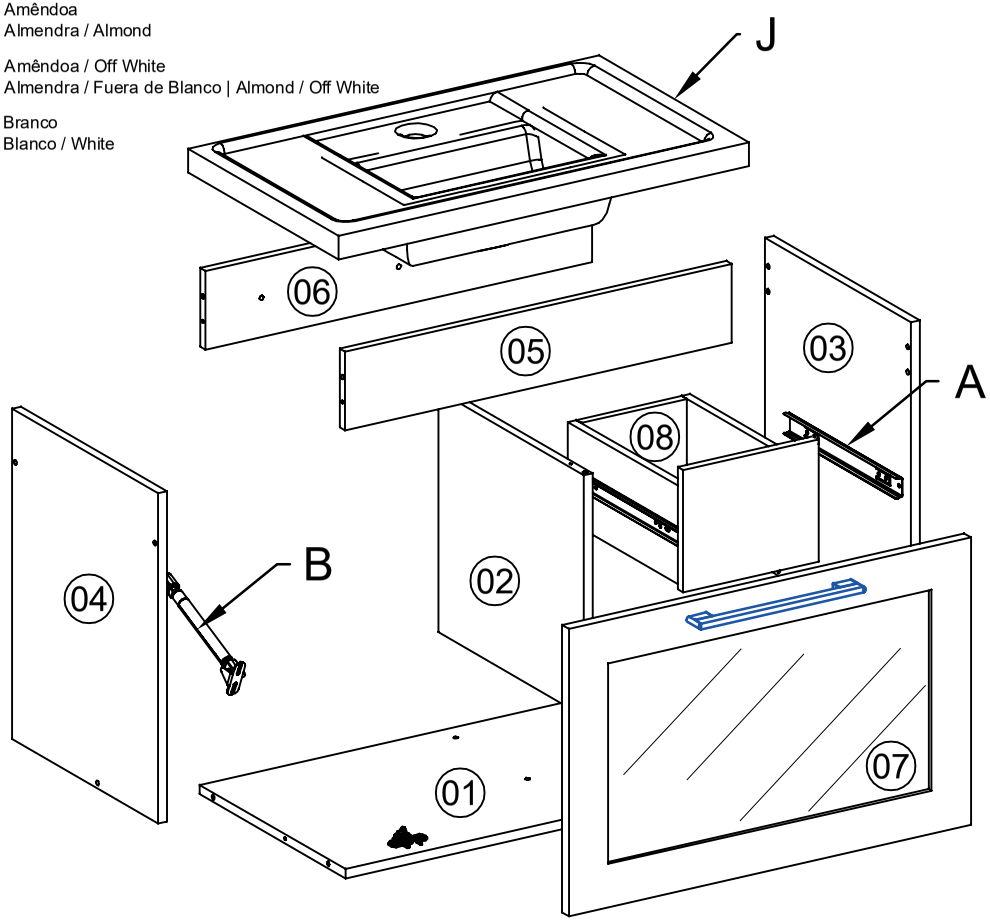

Relação de peças

Nº	Cod.	Descrição	Comp.	Larg.	Esp.	Qtd	Mat
01	10028	Base	540	325	12	1	MDF
02	10029	Divisão / División / Division	307	325	12	1	MDF
03	10032	Lateral direita / Derecho Lateral / Right side	420	325	12	1	MDF
04	10033	Lateral esquerda / Left side / Izquerda lateral	420	325	12	1	MDF
05	10043	Travessa frontal / Traviesa frontal / Front crossbar	540	100	12	1	MDF
06	10049	Travessa traseira / Traviesa trasero / Back crossbar	540	100	12	1	MDF
07	10139	Porta / Puerta / Door	562	365	15	1	MDF
08	0000	Gaveta / Cajón / Draw er				1	MDF

A 1X
Corrediça telescópica 300mm
Riele telescópico / Sliding telescopic 300mm

B 1X
Pistão
Pistón / Piston

C 4X
Parafuso philips 3,5x12
Tornilo/Screw Philips 3,5x12

D 2X
Parafuso philips 4x30
Tornilo/Screw Philips 4x30

E 1X
Puxador Loft 192mm
Tirador
Handler Loft 192mm

F 5X
Bucha 10mm
Estropajo
Scouring 10mm

G 2X
Cantoneira
Esquina / corner shelf

H 5X
Parafuso philips 6x50
Tornilo/Screw Philips 6x50

I 2X
Capa
Capa/ layer

J 1X
Pia Guarapari
Fregadero / Pious Guarapari

1º Passo: Fixar Cantoneira suporte nas laterais esquerda e direita (03, 04),usando o parafuso 3,5x12 (C) e depois cobrindo a mesma com a capa plástica (I);

1º Paso: Fasten el estante de la Esquina apoya en la izquierda lateral y derecho (03, 04),usando el tornillo 3,5 x12 (C) y cubriendo después el mismo con la capa plástica (I);

1º Pass: To Fasten Corner shelf it supports in the side left and right (03, 04),using the screw 3,5x12 (C) and later covering the same with the plastic layer (I);

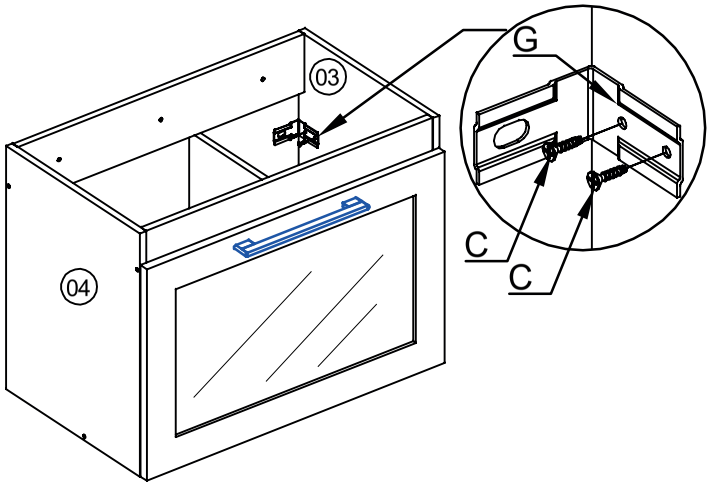

Requisitos para montagem / Requisitos para el montaje / Requirements for assembly

Broca 10mm
Taladro / Drill 10mm

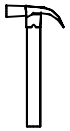
Martelo
Martilo / Hammer

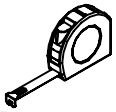
Trena
Cinta métrica
Tape measure

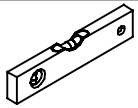
Nível
Nivel / Level

Chave Philips
Llave / Key Philips

Furadeira
Taladro / Drill

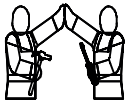
02 Pessoas
Personas / Peoples

Elaboração:	Aprovação:	Data de elaboração:	Data de Alteração:	Versão:	Pág.:
Edvaldo Costa Projetos	Carlos Ramiro Gerente de produção	16/11/2018	00/00/0000	00	1/2

2º Passo: Furar a parede usando os furos da travessa traseira (06) e das cantoneiras (G), colocar as buchas (F) nos furos da parede; Fixar móvel na parede usando os parafusos 6x50 (H) ;
2º Paso: Para Agujerear la pared que usa los agujeros de la Traviesa trasero (06) y de los estantes de la esquina (G), para poner los estropajos (F) en los agujeros de la pared; Para atar pedazo de mobiliario en la pared que usa los tornillos 6x50 (H);
2º Step: To Hole the wall using the holes of the Back crossbar (06) and of the Corner shelf (G), to put the Scouring pads (F) in the holes of the wall; To fasten piece of furniture in the wall using the screws 6x50 (H);

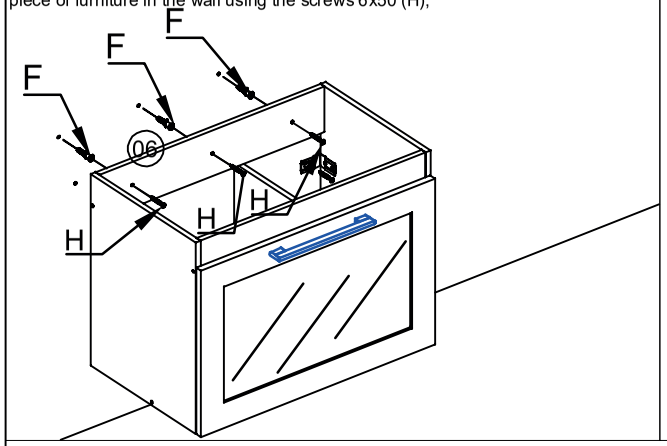

3º Passo: Para fixar o Puxador Loft (E) use o parafuso 4x30 (D);
3º Paso: Para fijar el Tirador Loft (E) utilice el tornillo 4x30 (D);
3º Step: To attach the Loft handler (E) use the 4x30 screw (D);

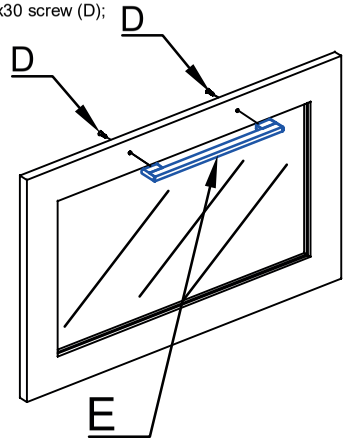

4º Passo:Usar silicone nas quinas do móvel;
4° Paso: para Usar silicio en las esquinas del pedazo de mobiliario;
4º Step: To Use silicon in the corners of the piece of furniture;

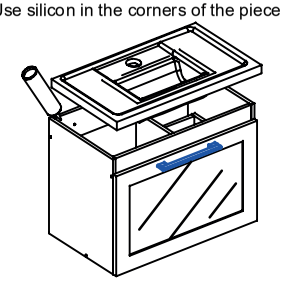

Aspecto final do móvel.
Último aspecto del pedazo de mobiliario.
Final aspect of the piece of furniture.

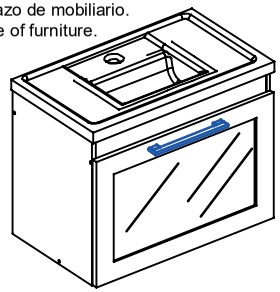

Como retirar as gavetas
Cómo quitar los cajones / How to remove the drawers

1º Passo: Quando precisar tirar mais de uma gaveta de um móvel, o recomendado é começar pela de cima;
2º Passo: Estenda-a até o máximo possível .Pare apenas quando a gaveta chegar ao ponto de parada natural.
Fique na frente do móvel para remover a gaveta. Coloque uma mão de cada lado da gaveta, deixando as mãos perto da face dela e fora do caminho dos trilhos de metal.
Deixe um pouco de espaço entre o seu tronco e a gaveta para que esta possa se abrir o máximo possível sem empecilhos.
3º Passo: Encontre as alavancas do trilho. Você uma alavanca preta no centro e cada trilho. Ela pode ser reta ou curva;
4º Passo: Use o dedo indicador da mão direita para empurrar a alavanca do lado direito para baixo e o dedo indicador da mão esquerda para empurrar a alavanca do lado esquerdo para cima ao mesmo tempo;
5º Passo: Puxe a gaveta para fora ainda segurando as alavancas nas posições corretas
6º Passo: Para repor a gaveta basta colocar os trilhos se encontrando e empurar devolta até a gaveta se fechar.

1ºPaso: Cuando necesite sacar más de un cajón de un mueble, lo recomendado es comenzar por la de arriba;
2º Paso: Extienda hasta el máximo posible .Pare sólo cuando el cajón llegue al punto de parada natural.
Manténgase al frente del mueble para quitar el cajón. Coloque una mano de cada lado del cajón, dejando las manos cerca de su cara y fuera del camino de los rieles de metal.
Deje un poco de espacio entre su tronco y el cajón para que ésta pueda abrirse lo máximo posible sin obstáculos.
3º Paso: Encuentra las palancas del carril. Usted una palanca negra en el centro y cada carril. Puede ser recta o curva;
4º Paso: Utilice el dedo índice de la mano derecha para empujar la palanca del lado derecho hacia abajo y el dedo índice de la mano izquierda para empujar la palanca del lado izquierdo hacia arriba al mismo tiempo;
5º Paso: Tire del cajón hacia fuera manteniendo las palancas en las posiciones correctas
6º Paso: Para reponer el cajón basta colocar los rieles si se encuentra y empujar devuelve hasta que el cajón se cierre.

1º Step 1: When you need to take more than one drawer of a furniture, the recommended is to start from the top;
Step 2: Extend it as much as possible. Stop only when the drawer reaches the natural stop.
Stand in front of the cabinet to remove the drawer. Place one hand on each side of the drawer, leaving your hands close to her face and out of the way of the metal rails.
Leave some space between your trunk and the drawer so that it can open as much as possible without hindrance.
Step 3: Find the track levers. You have a black lever in the center and each rail. It can be straight or curved;
Step 4: Use your right hand index finger to push the right side down lever and left hand index finger to push the left side up lever at the same time;
Step 5: Pull the drawer out while still holding the levers in the correct positions
Step 6: To replace the drawer, simply place the rails in place and push back until the drawer closes.

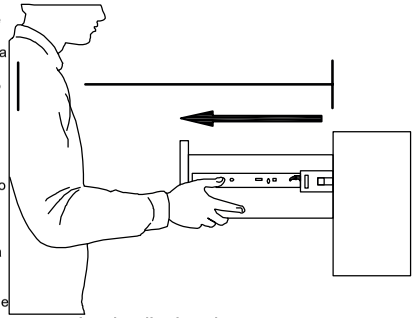

Lado direito da gaveta

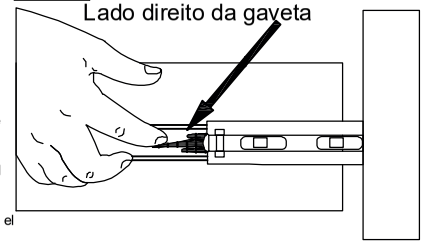

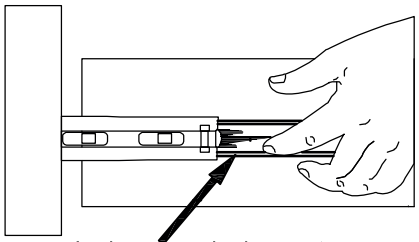

Lado esquerdo da gaveta

Cuidados com o seu móvel

1º. A instalação deve ser feita por um profissional capacitado e com as ferramentas adequadas
2º. Mantenha o móvel livre de umidade ou à luz solar direta, fontes de calor. Utilize vedantes de silicone para vedar a junção dos tampos e pias com revestimento das paredes. Verifique as instalações hidráulicas periodicamente, a fim de evitar vazamentos.
3º. Não coloque peso excessivo sobre os móveis, nunca se apoie sobre as portas, pois poderá ocasionar desregulamento ou deslocamento das mesmas.
4º. Não estenda toalhas úmidas ou molhadas sobre as portas do móveis, pois, ao longo do tempo, a umidade poderá causar danos permanentes.
5º. Caso algum líquido tenha sido derramado no móvel, limpe o mais rápido possível. Isso evitará marcas indesejáveis.
6º. Usar flanela macia e seca, se necessário, use-a levemente umedecida em água pura, não se pode usar produtos de limpeza como álcool, lustra móveis e etc.
7º. Todos os produtos devem ser conferidos no momento da entrega.
8º. Garantia contra defeitos de fabricação 3 meses.
A garantia de 3 meses da MGM é válida para defeitos relacionados à matéria-prima e à produção do móvel. Outros defeitos que não se enquadram na cobertura da garantia são:
1º. Desgaste no acabamento do produto, ocorrido por uso intenso ou exposição a condições adversas como umidade, maresia, frio e calor intensos, entre outros.
2º. Defeitos ou desgastes causados por mau uso, esforços indevidos ou qualquer tipo de uso diferente daquele proposto pela empresa para o produto comprado;
3º. Problemas causados por condições inadequadas do local onde o produto foi instalado, como, por exemplo, piso desnivelado, umidade excessiva, parede pouco resistente, entre outros;
4º. Maus tratos, descuido, limpeza e/ou manutenção em desacordo com as instruções repassadas pela empresa;
5º. Alterações feitas na estrutura ou acabamento do produto, diferente da forma como recebeu o produto em casa;
6º. Ataque de cupins, fungos e outras Pragas: Certifique-se, antes da instalação dos móveis da MGM, de que sua residência não possui focos de cupins, fungos ou outras pragas. Caso possuir, providencie uma dedetização no local, imediatamente, antes da instalação dos móveis.
Lembre-se de que a substituição do produto não resolve o problema, pois, permanecendo o foco, o novo produto também terá sua estrutura e estética danificada. Assim, recomenda-se dedetizar o local da instalação dos móveis periodicamente, a fim de evitar o ataque dessas pragas.

Los cuidados con el pedazo del his/her de mobiliario

1º.La instalación debe hacerse por una profesional calificada y con las herramientas apropiadas
2º.Mantenga el pedazo de mobiliario libre de la humedad o a la luz solar directa, fuentes de calor. Use vedantes de silicio para prohibir la unión de las tapas y fregaderos con cubrir de las paredes. Verifique los medios hidráulicos periódicamente para evitar las goteras.
3º.No ponga el peso excesivo en los pedazos de mobiliario, nunca se apoya adelante en las puertas, porque puede causar desregulamento o desplazamiento de los mismos.
4ºNo extienda las toallas húmedo o moje en las puertas de los pedazos de mobiliario, porque, a lo largo del tiempo, la humedad puede causar los daño y perjuicios permanentes.
5º.En caso de que un poco de líquido se ha contado en el pedazo de mobiliario, limpie el más rápido posible. Eso evitará las marcas indeseables.
6ºUsar suave y secar, si la franela necesaria, úsela ligeramente humedeció en el pura agua, ella no puede usar productos de limpiar como el alcohol, pule pedazos de mobiliario y etc.
7ºTodos los productos deben verificarse en el momento de la entrega.
8ºGarantizó contra la producción deserta 3 meses.
La garantía de 3 meses de MGM es válida para defectos relacionados al material crudo y a la producción del pedazo de mobiliario. Otros defectos que no se idean en el techado de la garantía son:
1º.Consuma en el acabado del producto, pasó por intenso uso o exhibición a las condiciones adversas como la humedad, aire del mar, frío e intenso calor, entre otros.
2º.Defectos o desgaste causados por el uso malo, esfuerzos impropios o cualquier uso teclean diferente de eso propuesto por la compañía para el producto comprado;
3º.Problemas causados por las condiciones inadecuadas del lugar dónde el producto fue instalado, como, por ejemplo, yo ando la humedad desigual, excesiva, pared un poco resistente, entre otros;
4º.Los maltratos, negligencia, limpieza y/o mantenimiento en la discordancia con las instrucciones repasadas por la compañía;
5ºAlteraciones hechas en la estructura o termina del producto, diferente del formulario cómo recibió la casa del producto;
6ºEl ataque de termitas, champiñones y otra Praga: Se certifique, antes de la instalación de los pedazos de mobiliario de MGM, que la residencia del his/her no posee enfoques de termitas, champiñones u otras maldiciones. En caso de que posee, proporcione un dedetização en el lugar, inmediatamente, antes de la instalación de los pedazos de mobiliario.
Recuerde que la substitución del producto no resuelve el problema, porque, quedándose el enfoque, el nuevo producto también tendrá el his/her estructurar y dañará las estética. Así, se recomienda el lugar de la instalación de los pedazos de mobiliario para rociar periódicamente con el insecticida para evitar el ataque de esas maldiciones..

Cares with his/her piece of furniture

1º. The installation should be made by a qualified professional and with the appropriate tools
2º. Maintain the piece of furniture free from humidity or to the direct solar light, sources of heat. Use vedantes of silicon to ban the junction of the lids and sinks with covering of the walls. Verify the hydraulic facilities periodically, in order to avoid leaks.
3º. Don't put excessive weight on the pieces of furniture, never lean on on the doors, because it can cause desregulamento or displacement of the same ones.
4º. Don't extend towels humid or wet on the doors of the pieces of furniture, because, along the time, the humidity can cause permanent damages.
5º. In case some liquid has been spilled in the piece of furniture, clean the fastest possible. That will avoid undesirable marks.
6º. To use soft and dry, if necessary flannel, use her slightly moistened in pure water, she cannot use products of cleaning as alcohol, polishes pieces of furniture and etc.
7º. All of the products should be checked in the moment of the delivery.
8º. It guaranteed against production defects 3 months.
The warranty of 3 months of MGM is valid for defects related to the raw material and to the production of the piece of furniture. Other defects that are not framed in the covering of the warranty are:
1º. Consume in the finish of the product, happened by intense use or exhibition to adverse conditions as humidity, sea air, cold and intense heat, among others.
2º. Defects or wear and tear caused by bad use, improper efforts or any use type different from that proposed by the company for the bought product;
3º. Problems caused by inadequate conditions of the place where the product was installed, as, for instance, I step uneven, excessive humidity, wall a little resistant, among others;
4º. Mistreatments, negligence, cleaning and/or maintenance in disagreement with the instructions reviewed by the company;
5º. Alterations done in the structure or finish of the product, different from the form how it received the product home;
6º. Attack of termites, mushrooms and other Prague: Be certified, before the installation of the pieces of furniture of MGM, that his/her residence doesn't possess focuses of termites, mushrooms or other curses. In case it possesses, provide a dedetização in the place, immediately, before the installation of the pieces of furniture.
Remember that the substitution of the product doesn't solve the problem, because, staying the focus, the new product will also have his/her structure and damaged aesthetics. Like this, it is recommended the place of the installation of the pieces of furniture to spray with insecticide periodically, in order to avoid the attack of those curses.

Esquema de Montagem
Manual de Asamblea / Manual of Assembly

Avenida dos moveleiros, Nº 1580 Polo Moveiro - Canivete
Linhares - ES CEP: 29909 - 120 Tel.: (27) 3372 - 0270
www.mgmmoveis.com.br sac@mgmmoveis.com.br

Produto: Espelheira Jasmin 60cm **Código / Code:** 9984
Producto / Product : Watcher Jasmin 60cm

- ☐ Branco / Blanco / White
- ☐ Carvalho / Roble / Oak
- ☐ Café / Coffee
- ☐ Amêndoa / Almendra / Almond

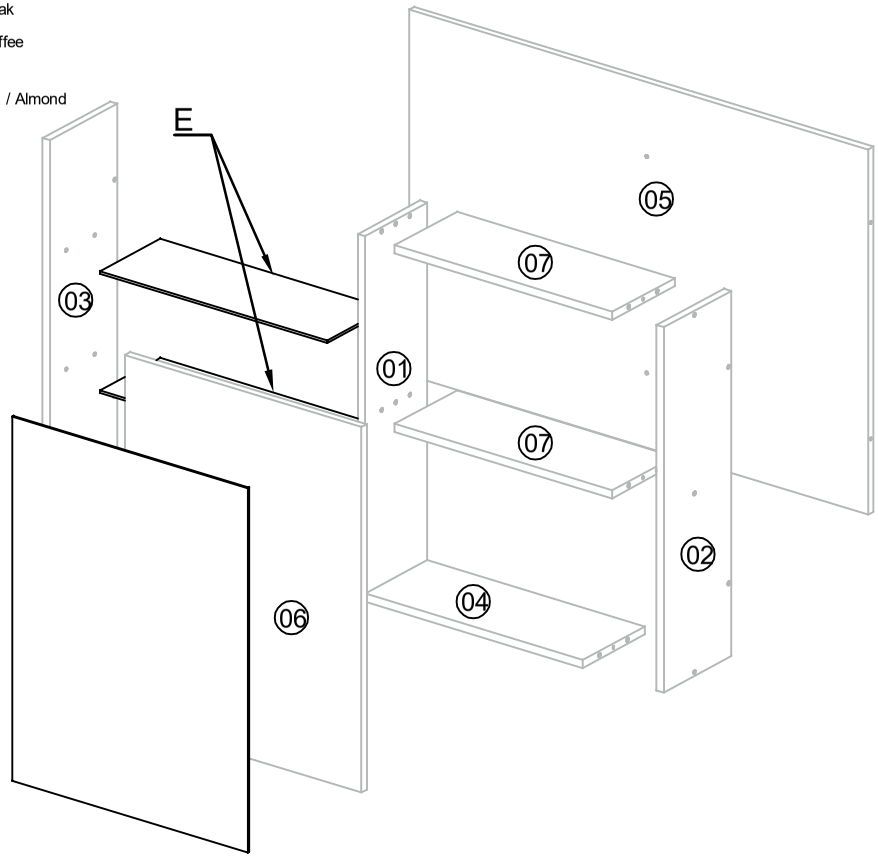

Relação de peças

Nº	Cod.	Descrição	Comp.	Larg.	Esp.	Qtd	Mat
01	10421	Divisão / División / Division	528	140	12	1	MDF
02	10422	Lateral direita / Derecho Lateral / Right side	540	152	12	1	MDF
03	10423	Lateral esquerda / Lateral izquierdo / Left side	540	152	12	1	MDF
04	10427	Base	576	140	12	1	MDF
05	10428	Painel / Tablero / Panel	576	540	12	1	MDF
06	10429	Porta / Puerta / Door	540	300	12	1	MDF
07	10430	Prateleira / Estante / Shelf	268	140	12	2	MDF

A 2X
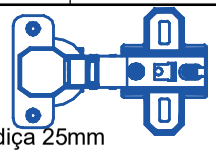
Dobradiça 25mm
Bisagra / Hinge 25mm

B 4X
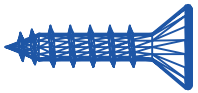
Parafuso philips 3,5x12
Tornilo/Screw Philips 3,5x12

C 3X
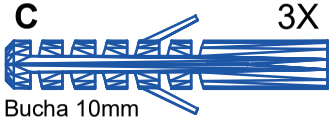
Bucha 10mm
Estropajo
Scouring 10mm

D 8X

Suporte prateleira
Soporte de estante
Shelf Support

E 2X

Prateleira
Estante / Shelf

F 3X

Parafuso philips 6x50
Tornilo/Screw Philips 6x50

1° Passo: Com o movel aberto localize os furos, marque a parede e em seguida faça o furo na mesma

1 ° Paso: Con el mueble abierto, coloque los agujeros, marque la pared y luego haga el agujero en la misma

Step 1: With the open mobile locate the holes, mark the wall and then drill the hole in the same

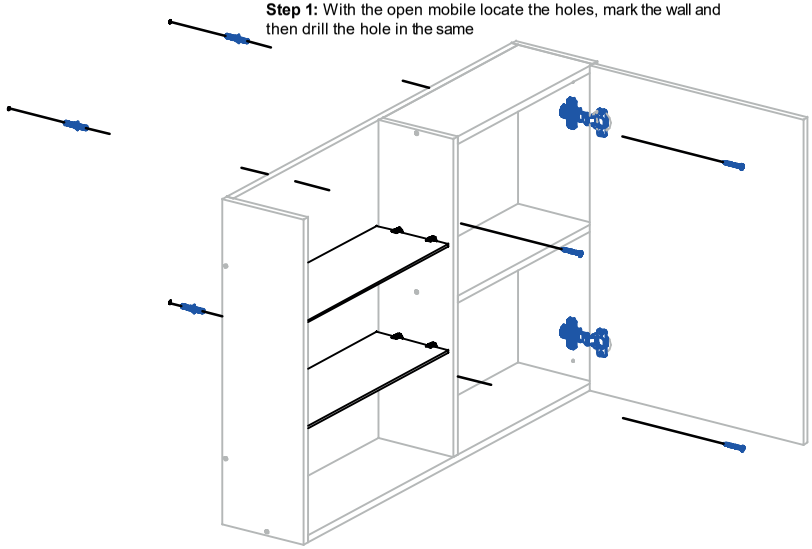

Requisitos para montagem / Requisitos para el montaje / Requirements for assembly

Broca 10mm
Taladro / Drill 10mm

Martelo
Martilo / Hammer

Trena
Cinta métrica
Tape measure

Chave Philips
Llave / Key Philips

Furadeira
Taladro / Drill

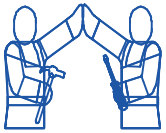
02 Pessoas
Personas / Peoples

Elaboração:	Aprovação:	Data de elaboração:	Data de Alteração:	Versão:	Pág.:
Edvaldo Costa Projetos	Carlos Ramiro Gerente de produção	16/11/2018	00/00/0000	00	1/2

2º Passo: 2° Passo: Coloque a bucha (C) na parede, fixe o movel na bucha usando o parafuso 6x50 (F)

2 ° Paso: Coloque el casquillo (C) en la pared, fije el mueble en el casquillo usando el tornillo 6x50(F)

Step 2: Place the bushing (C) on the wall, attach the mobile to the bushing using the 6x50 (F)

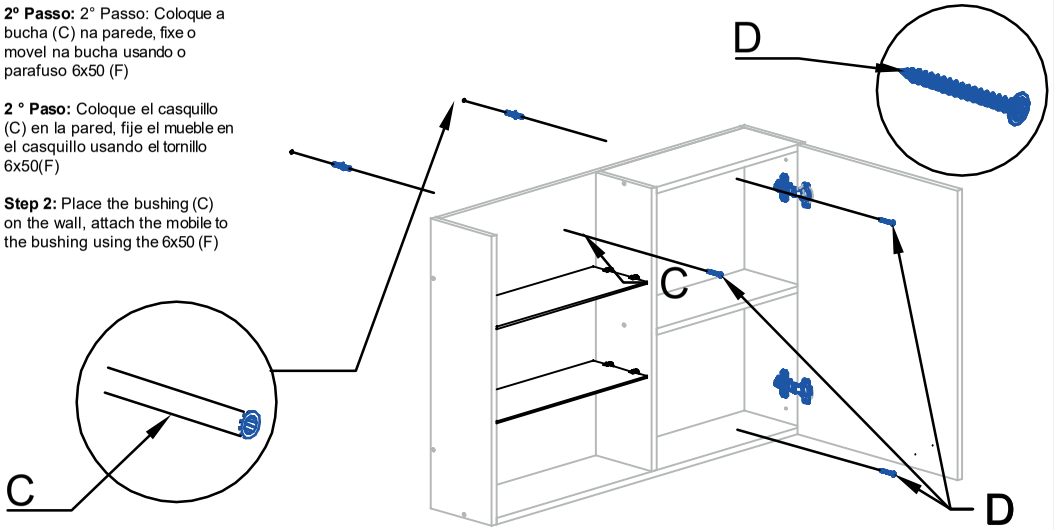

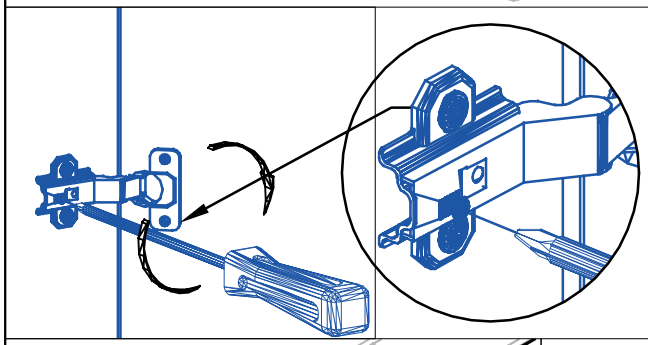

Para regulagem e aperto das portas

Girando a chave para direita, aperta-se o parafuso do meio
faz com que a porta seja empurrada para cima
Girando a chave para esquerda, folga-se o parafuso do meio
fazendo com que a porta seja empurrada para baixo

Por poner a punto y aprieta de las puertas

Girando la llave para el derecho, ella se agolpa el tornillo del medio
ella hace con que la puerta se empuja hacia arriba
Girando la llave para la izquierda, uno no trabaja el tornillo del medio
haciendo con que la puerta se empuja abajo

For tuning and squeeze of the doors

Rotating the key for right, he/she crowds together the screw of the middle
he/she does with that the door is pushed upward
Rotating the key for left, one doesn't work the screw of the middle
doing with that the door is pushed down

Para fixar as prateleiras basta encaixalas nos suportes de prateleira

To secure the shelves, simply fit them into the shelf supports

Para fijar los estantes basta enchufes en los soportes de estante

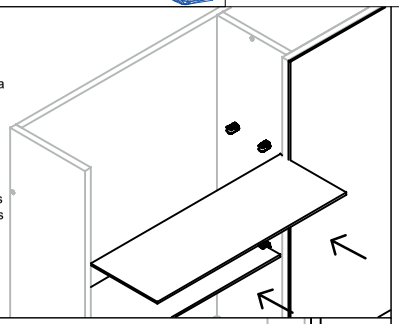

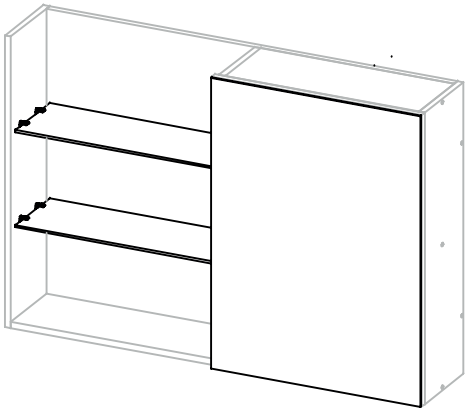

Depois aperte levemente o parafuso no suporte

Después apriete ligeramente el tornillo en el soporte

Then lightly tighten the screw on the bracket

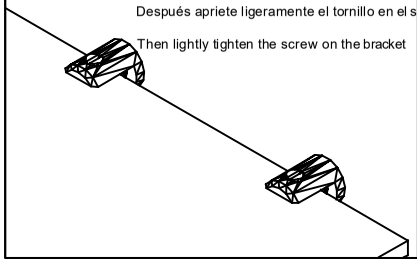

Cuidados com o seu móvel

1º. A instalação deve ser feita por um profissional capacitado e com as ferramentas adequadas
2º. Mantenha o móvel livre de umidade ou à luz solar direta, fontes de calor. Utilize vedantes de silicone para vedar a junção dos tampos e pias com revestimento das paredes. Verifique as instalações hidráulicas periodicamente, a fim de evitar vazamentos.
3º. Não coloque peso excessivo sobre os móveis, nunca se apoie sobre as portas, pois poderá ocasionar desregulamento ou deslocamento das mesmas.
4º. Não estenda toalhas úmidas ou molhadas sobre as portas do móveis, pois, ao longo do tempo, a umidade poderá causar danos permanentes.
5º. Caso algum líquido tenha sido derramado no móvel, limpe o mais rápido possível. Isso evitará marcas indesejáveis.
6º. Usar flanela macia e seca, se necessário, use-a levemente umedecida em água pura, não se pode usar produtos de limpeza como álcool, lustra móveis e etc.
7º. Todos os produtos devem ser conferidos no momento da entrega.
8º. Garantia contra defeitos de fabricação 3 meses.
A garantia de 3 meses da MGM é válida para defeitos relacionados à matéria-prima e à produção do móvel. Outros defeitos que não se enquadram na cobertura da garantia são:
1º. Desgaste no acabamento do produto, ocorrido por uso intenso ou exposição a condições adversas como umidade, maresia, frio e calor intensos, entre outros.
2º. Defeitos ou desgastes causados por mau uso, esforços indevidos ou qualquer tipo de uso diferente daquele proposto pela empresa para o produto comprado;
3º. Problemas causados por condições inadequadas do local onde o produto foi instalado, como, por exemplo, piso desnivelado, umidade excessiva, parede pouco resistente, entre outros;
4º. Maus tratos, descuido, limpeza e/ou manutenção em desacordo com as instruções repassadas pela empresa;
5º. Alterações feitas na estrutura ou acabamento do produto, diferente da forma como recebeu o produto em casa;
6º. Ataque de cupins, fungos e outras Pragas: Certifique-se, antes da instalação dos móveis da MGM, de que sua residência não possui focos de cupins, fungos ou outras pragas. Caso possuir, providencie uma dedetização no local, imediatamente, antes da instalação dos móveis.
Lembre-se de que a substituição do produto não resolve o problema, pois, permanecendo o foco, o novo produto também terá sua estrutura e estética danificada. Assim, recomenda-se dedetizar o local da instalação dos móveis periodicamente, a fim de evitar o ataque dessas pragas.

Los cuidados con el pedazo del his/her de mobiliario

1º.La instalación debe hacerse por una profesional calificada y con las herramientas apropiadas
2º.Mantenga el pedazo de mobiliario libre de la humedad o a la luz solar directa, fuentes de calor. Use vedantes de silicio para prohibir la unión de las tapas y fregaderos con cubrir de las paredes. Verifique los medios hidráulicos periódicamente para evitar las goteras.
3º.No ponga el peso excesivo en los pedazos de mobiliario, nunca se apoya adelante en las puertas, porque puede causar desregulamento o desplazamiento de los mismos.
4ºNo extienda las toallas húmedo o moje en las puertas de los pedazos de mobiliario, porque, a lo largo del tiempo, la humedad puede causar los daño y perjuicios permanentes.
5º.En caso de que un poco de líquido se ha contado en el pedazo de mobiliario, limpie el más rápido posible. Eso evitará las marcas indeseables.
6ºUsar suave y secar, si la franela necesaria, úsela ligeramente humedeció en el pura agua, ella no puede usar productos de limpiar como el alcohol, pule pedazos de mobiliario y etc.
7ºTodos los productos deben verificarse en el momento de la entrega.
8ºGarantizó contra la producción deserta 3 meses.
La garantía de 3 meses de MGM es válida para defectos relacionados al material crudo y a la producción del pedazo de mobiliario. Otros defectos que no se idean en el techado de la garantía son:
1º.Consuma en el acabado del producto, pasó por intenso uso o exhibición a las condiciones adversas como la humedad, aire del mar, frío e intenso calor, entre otros.
2º.Defectos o desgaste causados por el uso malo, esfuerzos impropios o cualquier uso teclean diferente de eso propuesto por la compañía para el producto comprado;
3º.Problemas causados por las condiciones inadecuadas del lugar dónde el producto fue instalado, como, por ejemplo, yo ando la humedad desigual, excesiva, pared un poco resistente, entre otros;
4º.Los maltratos, negligencia, limpieza y/o mantenimiento en la discordancia con las instrucciones repasadas por la compañía;
5ºAlteraciones hechas en la estructura o termina del producto, diferente del formulario cómo recibió la casa del producto;
6ºEl ataque de termitas, champiñones y otra Praga: Se certifique, antes de la instalación de los pedazos de mobiliario de MGM, que la residencia del his/her no posee enfoques de termitas, champiñones u otras maldiciones. En caso de que posee, proporcione un dedetização en el lugar, inmediatamente, antes de la instalación de los pedazos de mobiliario.
Recuerde que la substitución del producto no resuelve el problema, porque, quedándose el enfoque, el nuevo producto también tendrá el his/her estructurar y dañará las estética. Así, se recomienda el lugar de la instalación de los pedazos de mobiliario para rociar periódicamente con el insecticida para evitar el ataque de esas maldiciones..

Cares with his/her piece of furniture

1º. The installation should be made by a qualified professional and with the appropriate tools
2º. Maintain the piece of furniture free from humidity or to the direct solar light, sources of heat. Use vedantes of silicon to ban the junction of the lids and sinks with covering of the walls. Verify the hydraulic facilities periodically, in order to avoid leaks.
3º. Don't put excessive weight on the pieces of furniture, never lean on on the doors, because it can cause desregulamento or displacement of the same ones.
4º. Don't extend towels humid or wet on the doors of the pieces of furniture, because, along the time, the humidity can cause permanent damages.
5º. In case some liquid has been spilled in the piece of furniture, clean the fastest possible. That will avoid undesirable marks.
6º. To use soft and dry, if necessary flannel, use her slightly moistened in pure water, she cannot use products of cleaning as alcohol, polishes pieces of furniture and etc.
7º. All of the products should be checked in the moment of the delivery.
8º. It guaranteed against production defects 3 months.
The warranty of 3 months of MGM is valid for defects related to the raw material and to the production of the piece of furniture. Other defects that are not framed in the covering of the warranty are:
1º. Consume in the finish of the product, happened by intense use or exhibition to adverse conditions as humidity, sea air, cold and intense heat, among others.
2º. Defects or wear and tear caused by bad use, improper efforts or any use type different from that proposed by the company for the bought product;
3º. Problems caused by inadequate conditions of the place where the product was installed, as, for instance, I step uneven, excessive humidity, wall a little resistant, among others;
4º. Mistreatments, negligence, cleaning and/or maintenance in disagreement with the instructions reviewed by the company;
5º. Alterations done in the structure or finish of the product, different from the form how it received the product home;
6º. Attack of termites, mushrooms and other Prague: Be certified, before the installation of the pieces of furniture of MGM, that his/her residence doesn't possess focuses of termites, mushrooms or other curses. In case it possesses, provide a dedetização in the place, immediately, before the installation of the pieces of furniture.
Remember that the substitution of the product doesn't solve the problem, because, staying the focus, the new product will also have his/her structure and damaged aesthetics. Like this, it is recommended the place of the installation of the pieces of furniture to spray with insecticide periodically, in order to avoid the attack of those curses.